Drän-Versickerungssystem

Halbschale und Abdeckung

D.3.1.

Die Porosit-Entwässerungsanlage benötigt keine Kontrollschächte und vereinigt Dränung, Versickerung und Randwegbereich in einem System.
Die Anforderungen der Richtlinie 836 der Deutschen Bahn AG werden erfüllt.

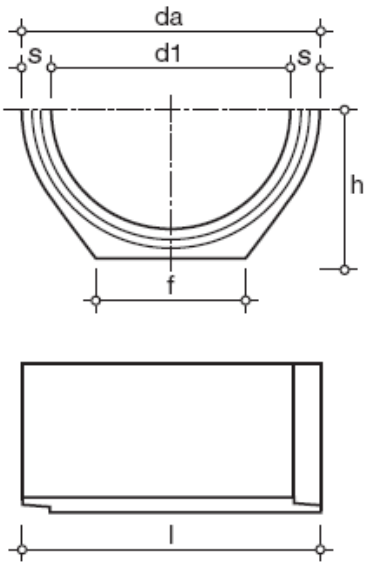

Halbschale

DN	400
da	500
d1	400
s	50
l	500
f	250
h	250
kg/Stück	ca. 40
kg/m	ca. 80

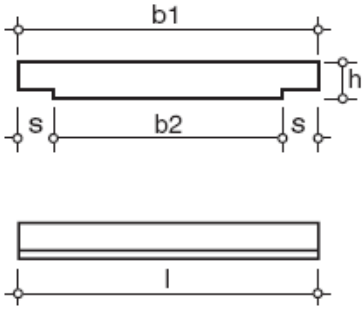

Abdeckplatte

b1	500
b2	380
s	60
l	500
h	60
kg/Stück	ca. 35
kg/m	ca. 70

06/2025

Zwischen der Halbschale und der Abdeckplatte ist ein Auflagestrick vorgesehen.

Porosit-Betonwerke GmbH
Niedervorschützer Str. 15
34587 Felsberg
Tel.: +49 (0) 56 62 / 93 93 - 0

www.porosit.de
info@porosit.de

ÖBS GmbH
Zur Ripsbek 2
22952 Lütjensee
Tel.: +49 (0) 4154 / 99 88 - 400

www.oebs-gmbh.de
office@oebs-gmbh.de

Drän-Versickerungssystem mit Kabelkanal

Abmessungen und Gewichte

Halbschale

DN	400 mm
da	500 mm
d1	400 mm
s	50 mm
l	500 mm
f	250 mm
h	250 mm
Gewicht/Stück	ca. 40 kg
Gewicht/m	ca. 80 kg

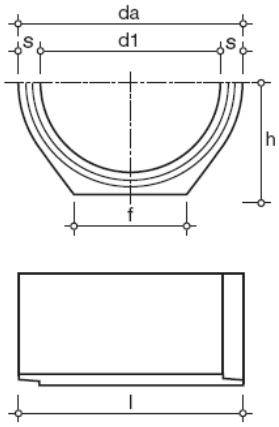

Kabelkanal	Gr. IIIa i.F.	Gr. IV i.F.
Größe	Gr. IIIa i.F.	Gr. IV i.F.
Breite außen	515 mm	700 mm
Breite innen	345 mm	ca. 540 mm
Höhe außen	275 mm	285 mm
Höhe innen	155 mm	155 mm
Länge	1.000 mm	1.000 mm
Gewicht	147 kg	180 kg

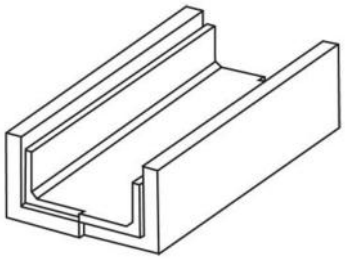

Deckel	Gr. IIIa i.F.	Gr. IV i.F.
Größe	Gr. IIIa i.F.	Gr. IV i.F.
Breite	400 mm	585 mm
Höhe	60 mm	60 mm
Länge	500 mm	500 mm
Gewicht/Stück	27 kg	42 kg
Gewicht/m	54 kg	84 kg

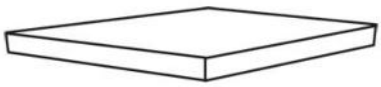

06/2025

Porosit-Betonwerke GmbH
Niedervorschützer Str. 15
34587 Felsberg
Tel.: +49 (0) 56 62 / 93 93 - 0

www.porosit.de
info@porosit.de

ÖBS GmbH
Zur Ripsbek 2
22952 Lütjensee
Tel.: +49 (0) 4154 / 99 88 - 400

www.oebs-gmbh.de
office@oebs-gmbh.de